Plan de fondation borne automatique Piazza - V02

Vue frontale

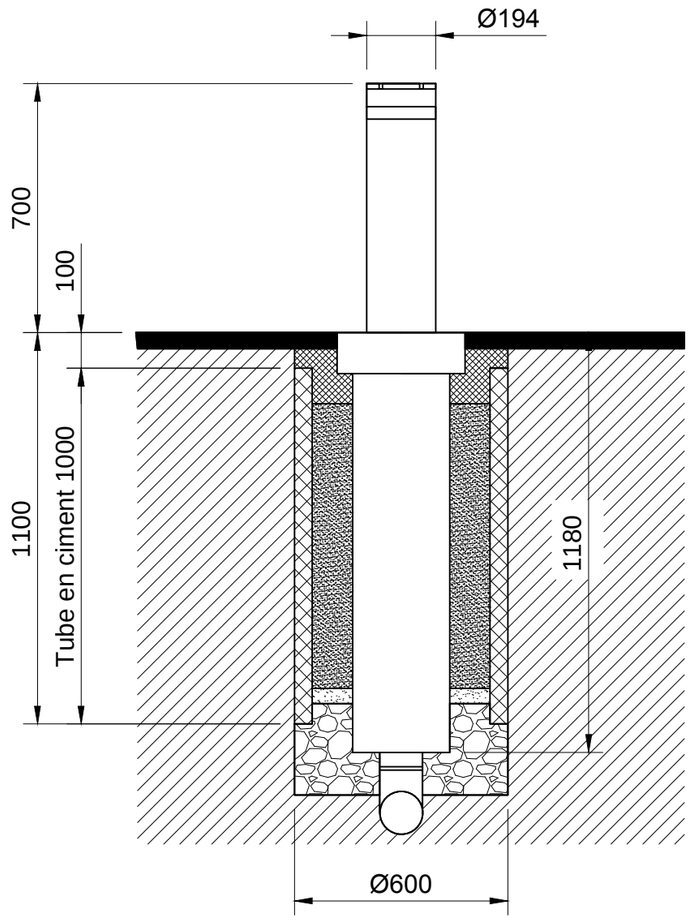

Vue latérale

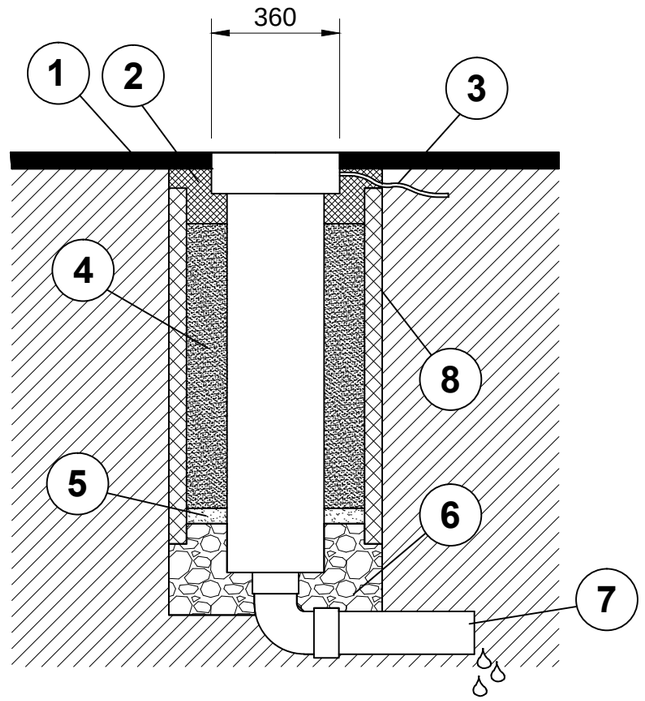

1. Asphalte
2. Ciment
3. Port d'alimentation Ø 50 mm
4. Sable tassé
5. Gravier fin
6. Gravier
7. Drainage
8. Tube en ciment Ø 600 x 1000 mm

Plan de sol

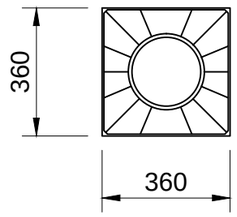

velopa	Objet: Borne PIAZZA - V02	Name: BED Date: 08.06.2018	Ordre No:
	Dénomination: Plan de fondation	Mod. : Règle G. : M1:%	Plan No:
	Velopa AG CH-8957 Spreitenbach CH-4143 Dornach	Telefon:+41(0)56 417 94 00 Telefon:+41(0)61 705 50 80	V 02 FR

© Dieses Dokument ist Eigentum der Velopa AG, Spreitenbach und darf ohne Bewilligung weder kopiert noch an Dritte weitergegeben werden.