Étrier d'appui Yverdon

Un design discret et fonctionnel pour des parkings à vélo pratiques

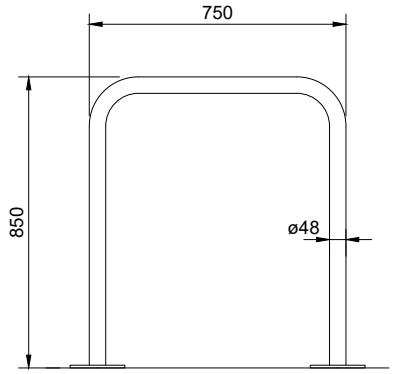

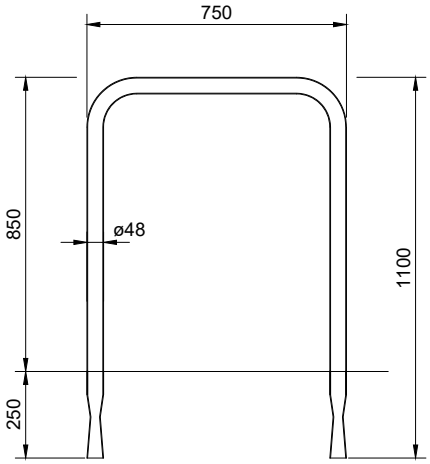

Caractéristiques principales

- Un design discret qui est simple, mais fonctionnellement en accord avec les conditions de la pièce.
- Les étriers d'appui empêchent les vélos stationnés en parallèle de basculer et les protègent donc contre les dommages.
- Placé individuellement ou en ligne, l'étrier d'appui Yverdon peut accueillir un nombre illimité de vélos.
- Il est également possible d'y stationner des vélos spéciaux, des remorques ou des motos.
- Installation sécurisée grâce à la fixation du cadre au moyen d'un cadenas à câble ou à arceau.
- Idéal également en guise de barrière ou de protection pour arbres.
- Les étriers en tube en acier robuste assurent la stabilité nécessaire.
- Compatible avec la douille de sol, y compris la plaque de base pour le scellage dans le béton, de sorte que le support peut être temporairement retiré si nécessaire.
- Grâce à sa surface galvanisée, elle résiste aux intempéries et convient parfaitement à une utilisation en extérieur.
- Les étriers d'appui peuvent être fixés dans le béton ou vissés.
- Galvanisé résistant à la corrosion selon la norme DIN EN ISO1461 ou revêtu d'une couleur supplémentaire.

Caractéristiques techniques

- Longueur : 750 mm, hauteur : 850 mm depuis le sol OK
- Diamètre du tube en acier : 48,3 mm
- Épaisseur du matériau : 2 mm
- Rayon de courbure R120
- Plaques d'appui de ø 160/8 mm à 3 trous (ø 12 mm)
- Tube en acier avec écrasement de tuyau pour un maintien sûr dans le socle pour la variante de scellage dans le béton
- Encastrement de 250 mm
- Distance recommandée entre les étriers pour l'installation en ligne : min. 800 mm

Options

- À visser ou à sceller dans du béton
- Douille de sol avec plaque de base à sceller dans le béton
- Thermolaqué dans la couleur de votre choix (RAL, NCS, IGP)