Râtelier de suspension Rack

- Système de stationnement idéal lorsque l'espace est limité
- Crochets alternatifs hauts et bas pour accrocher les vélos
- Parfait pour les locaux à vélos, les garages et autres espaces intérieurs où l'espace est limité
- Disponible en deux versions: pour un montage au plafond ou au mur
- Crochets recouverts de plastique protègent la roue et les jantes
- Convient aux vélos dont la largeur de roue est inférieure ou égale à 90 mm

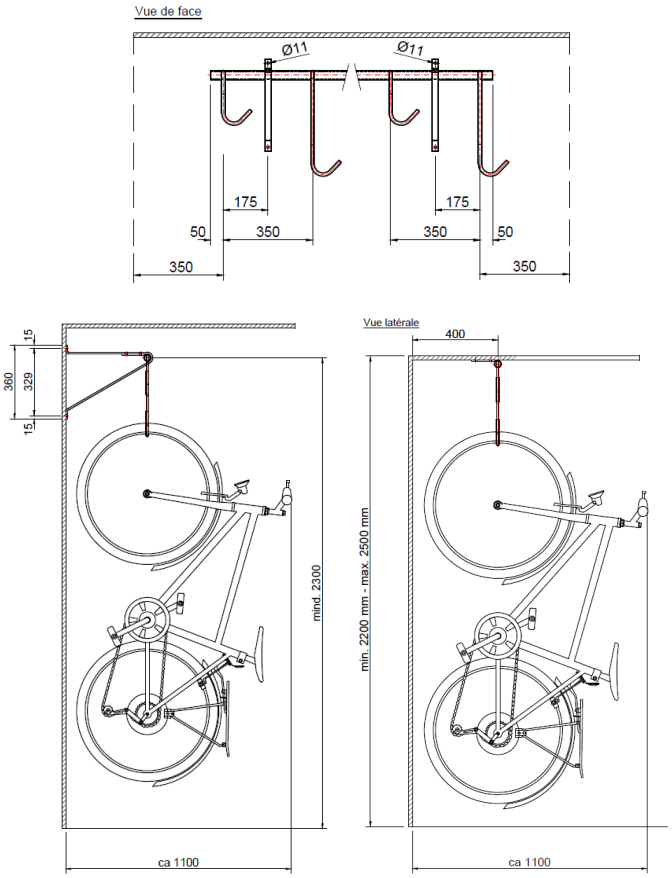

Caractéristiques techniques

- Eléments en acier galvanisé à chaud
- Crochets de suspension courts et longs soudés sur le tube transversal
- Distances intermédiaires de 350 mm chacune
- Crochets recouverts de caoutchouc naturel pour des largeurs de pneus de 80-90 mm
- Fixation au mur ou au plafond au moyen d'ancres à frapper ou de chevilles à expansion en acier, selon les circonstances
- Longueur du crochet:
  - Court: 200 mm
  - Long: 400 mm
- Tenir compte de la hauteur de la pièce selon le modèle:
  - Montage mural: min. 2.30 m
  - Montage au plafond: min. 2.20 m, max. 2.50 m

Option

- Guide-support pour la roue arrière, montée sur le mur

Livraison et montage dans toute la Suisse
avec des équipes de montage de l'entreprise

Service & garantie

Showroom dans l'espace public
Références dans toute la Suisse sur demande

V2025-02