Spécifications du cylindre CH cylindre rond ø22

Cylindre à bouton tournant Kaba 1519/32.5/32.5
Unilatéral avec bouton tournant
Pour les serrures à larder et les serrures de surface de tous types

Matériel/Exécution
Boîtier du cylindre en laiton nickelé mat

Contenu de livraison pour Velopa AG à Dornach :
• 2 cylindres à bouton tournant par double porte coulissante
• 2 vis de fixation M5 x 75 mm, fente cruciforme par double porte coulissante

Numéro de commande Kaba : 1519/32.5/32.5

M1519 avec bouton tournant

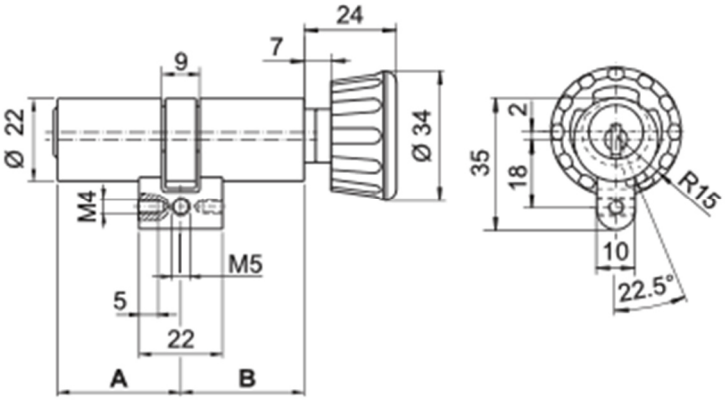

Aperçu – nombre de cylindres de serrure pour le garage à vélos :

VeloGarage 250/300/380 :	2 cylindres de serrure (à fermeture identique)
VeloGarage 500/600 :	4 cylindres de serrure (à fermeture identique)

Velopa AG | www.velopa.ch
Une entreprise du Hammer Group

Velopa Pro | Limmatstrasse 2 | CH-8957 Spreitenbach | +41 56 417 94 00 | pro@velopa.ch
Velopa Home | Weidenstrasse 92 | CH-4143 Dornach | +41 61 705 50 80 | home@velopa.ch
Velopa City | Limmatstrasse 2 | CH-8957 Spreitenbach | +41 56 417 94 94 | city@velopa.ch